theben

309712 02
20.11.2023

IT Interruttore orario

TR 030 top3 UP
0300130

1. Sicurezza

Montaggio e installazione esclusivamente da parte di elettricisti specializzati, persone con un'adeguata formazione professionale, con conoscenze ed esperienza, in modo che possano riconoscere ed evitare pericoli legati all'elettricità.

Prima del montaggio/dello smontaggio, disattivare la tensione di rete e garantire l'attivazione.

Leggere in ogni loro parte e rispettare le istruzioni per l'uso prima di mettere in funzione ed utilizzare il prodotto.

- L'apparecchio corrisponde al tipo 1 BSTU secondo IEC/EN 60730-2-7
- La riserva di carica (6 anni) diminuisce in caso di Bluetooth OBELISK top3 inserito (nel funzionamento a batterie)

2. Uso conforme

- Interruttore orario digitale con programma settimanale e 3 programmi speciali
- Interfaccia per Bluetooth OBELISK top3
- Programmazione possibile tramite app
- Il interruttore orario è stato progettato per la commutazione manuale e temporizzata di luce, ventilatori ed altro
- Utilizzo solo in ambienti chiusi e asciutti
- Il interruttore orario è destinato al montaggio a parete (a incasso) per adattarsi a un programma di commutazione in ambienti interni

3. Installazione e collegamento

Montaggio ad incasso

ⓘ Con una scatola da incasso standard (vedi figura).

ⓘ Rispettare l'altezza di montaggio consigliata di 0,8 m - 1,2 m!

➤ Disattivare la tensione.
➤ Collegare il interruttore orario secondo lo schema di collegamento.
➤ Avvitare il interruttore orario nella scatola a incasso ①.
➤ Posizionare la cornice di copertura sul interruttore orario ②.

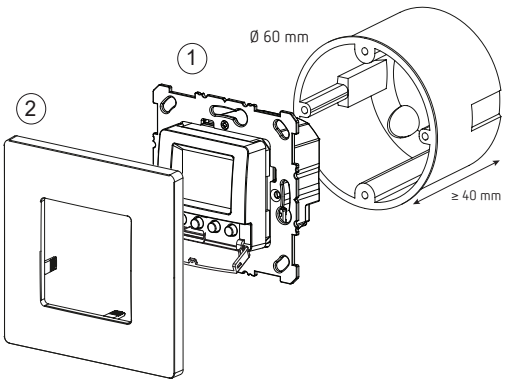

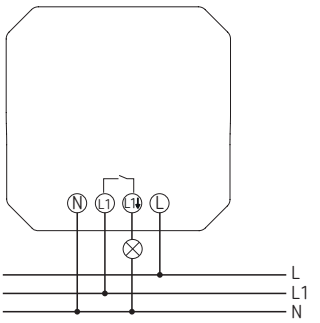

⚠ Mettere in sicurezza il dispositivo tramite un interruttore automatico installato a monte tipo B o C (EN 60898-1) di max. 10 A.

Collegamento della linea

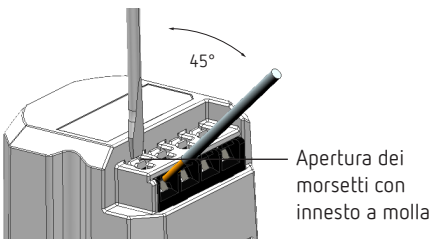

➤ Rimuovere la guaina isolante della linea su una lunghezza di 8 mm (max. 9).
➤ Introdurre la linea a 45° nel morsetto a innesto DuoFix aperto.

ⓘ Sono possibili 2 linee per ciascuna posizione del morsetto.

➤ Per aprire il morsetto a innesto DuoFix, premere il cacciavite verso il basso.

Disconnessione del cavo

➤ Premere verso il basso l'apertura dei morsetti con innesto a molla con il cacciavite.

4. Descrizione dell'apparecchio

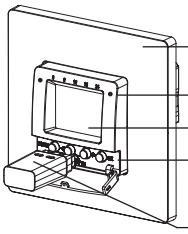

Display e tasti

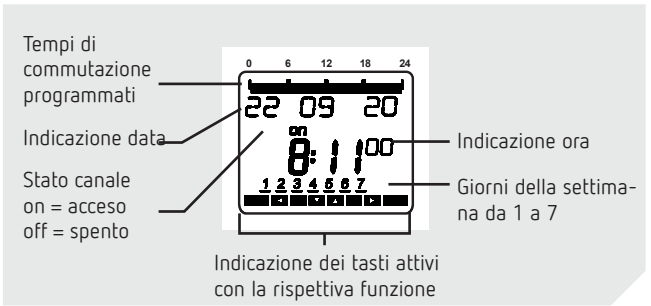

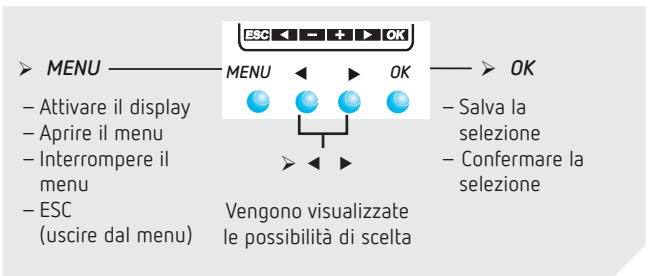

Principio di comando

1. Leggere la riga di testo
   Un testo/simbolo indica una domanda

2. Prendere una decisione

SI'
Conferma

Premere OK

NO
Modifica/cambio

◀ ▶
Premere

Funzione dei tasti destra/sinistra

Con i tasti destra e sinistra, ad esempio, la luce può essere accesa e spenta o un ventilatore può essere controllato, ecc. ; premendo i tasti destra/sinistra, il rispettivo stato del relè viene modificato e la commutazione successiva viene nuovamente eseguita dal programma.

Panoramica guida menu

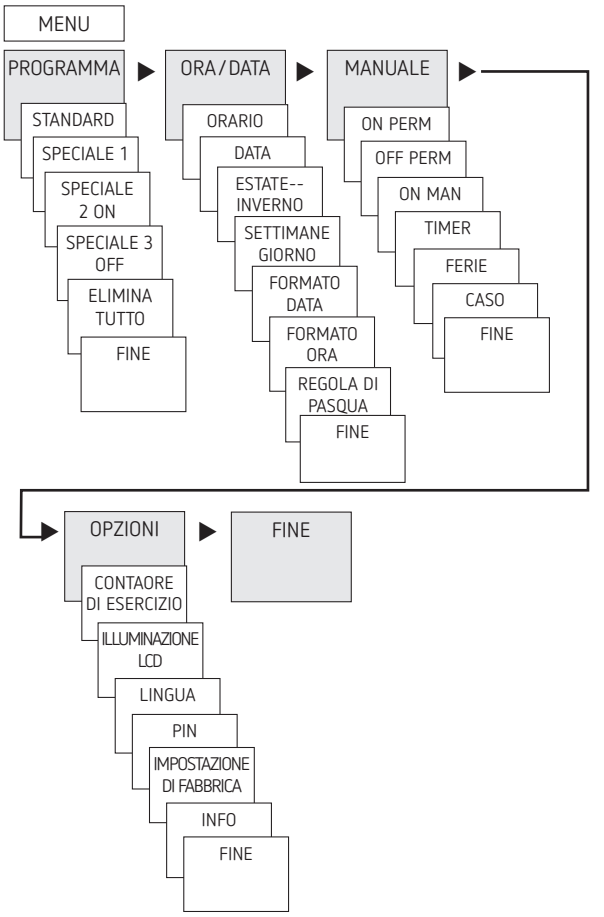

Prima messa in funzione

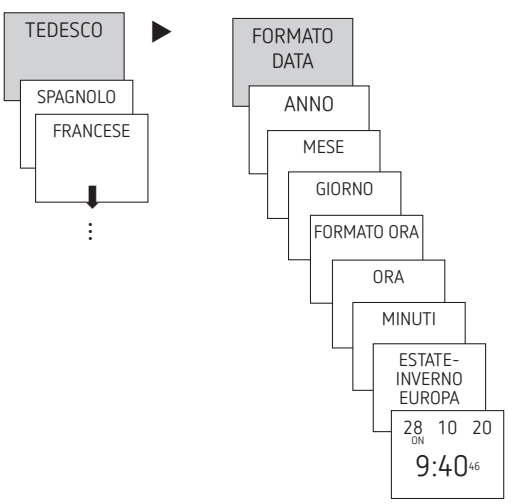

➢ Impostare lingua, data ora e ora legale/solare (EST-INV).
➢ Premere un tasto qualsiasi e seguire le istruzioni sul display (ved. figura).

5. Impostazioni e funzioni

Programmazione del tempo di commutazione

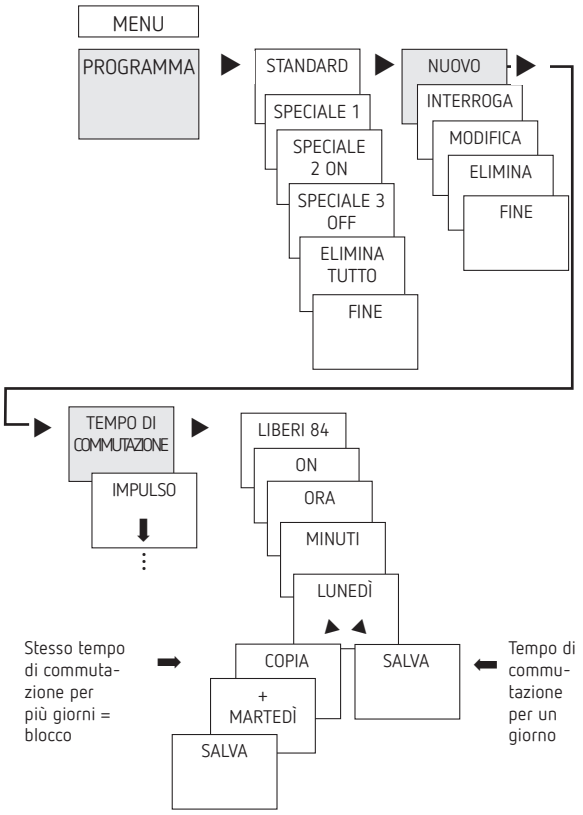

ⓘ Un tempo di commutazione comprende sempre una commutazione su ON e una su OFF.

ⓘ Sono disponibili 84 spazi di memoria liberi.

Esempio: attivare l'illuminazione di una palestra da lun a ven, dalle 7:30 alle 12:00

- ➤ Premere MENU.
- ➤ Selezionare PROGRAMMA, confermare con OK.
- ➤ Selezionare STANDARD, confermare con OK.
- ➤ Selezionare NUOVO, confermare con OK.
- ➤ Selezionare TEMPO DI COMMUTAZIONE, confermare con OK.
- ➤ Selezionare ON (per tempo di attivazione) oppure OFF (per tempo di disattivazione), confermare con OK.
- ➤ Impostare il tempo di attivazione desiderato (lun-ven, 7:30), confermare con OK.
- ➤ Selezionare COPIA, confermare con OK.
- ➤ Appare + MARTEDÌ, confermare con OK e confermare con OK anche i giorni mer, gio, ven.
- ➤ Proseguire con ▶ finché non appare SALVA.
- ➤ Confermare con OK.

Per il tempo di disattivazione, ripetere tutti i passi, ma invece di ON ▶ selezionare OFF e per Ore, Minuti inserire 12:00.

Modifica del tempo di commutazione

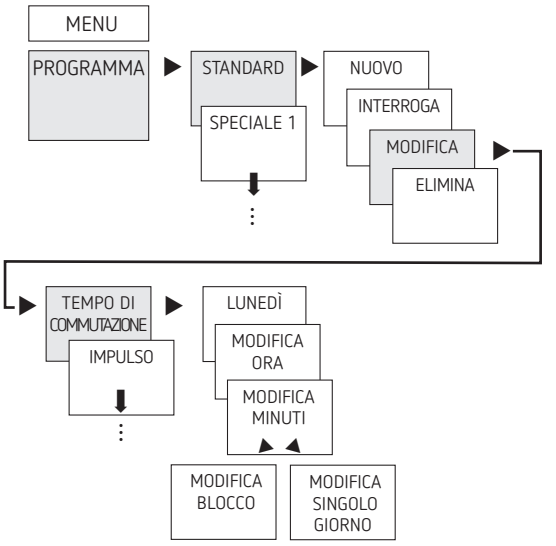

ⓘ È possibile modificare o un blocco, ossia un tempo di commutazione che è stato copiato su più giorni (ad es. Lun-Ven), o un singolo tempo di commutazione.

Modifica di singoli tempi di commutazione

- ➤ Premere MENU.
- ➤ Selezionare PROGRAMMA, confermare con OK.
- ➤ Selezionare STANDARD, confermare con OK.
- ➤ Selezionare MODIFICA, confermare con OK.
- ➤ Selezionare TEMPO DI COMMUTAZIONE, confermare con OK.
- ➤ Selezionare giorno, confermare con OK.
- ➤ MODIFICA ORA, con i tasti + o – modificare ore e minuti e confermare con OK.
- ➤ Per modificare più tempi di commutazione, selezionare MODIFICA BLOCCO, confermare con OK.

Cancellazione del tempo di commutazione

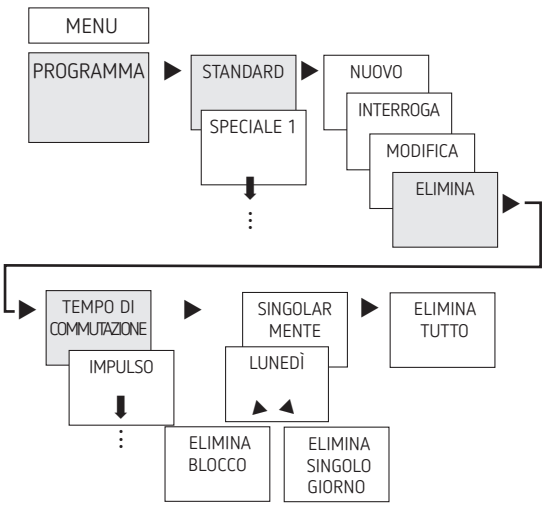

ⓘ È possibile cancellare o un blocco, ossia un tempo di commutazione che è stato copiato su più giorni (ad es. Lun-Ven), o un singolo tempo di commutazione.

- Premere MENU.
- Selezionare PROGRAMMA, confermare con OK.
- Selezionare STANDARD, confermare con OK.
- Selezionare CANCELLA, confermare con OK.
- Selezionare TEMPO DI COMMUTAZIONE, confermare con OK.
- Appare SINGOLO (con ▶ CANCELLA TUTTI) confermare con OK.
- Appare LUNEDÌ, confermare con OK.
- Selezionare CANCELLA BLOCCO, confermare con OK.
- Con ▶ CANCELLA LUNEDÌ ecc. è possibile cancellare anche i singoli giorni.

Programmazione dell'impulso

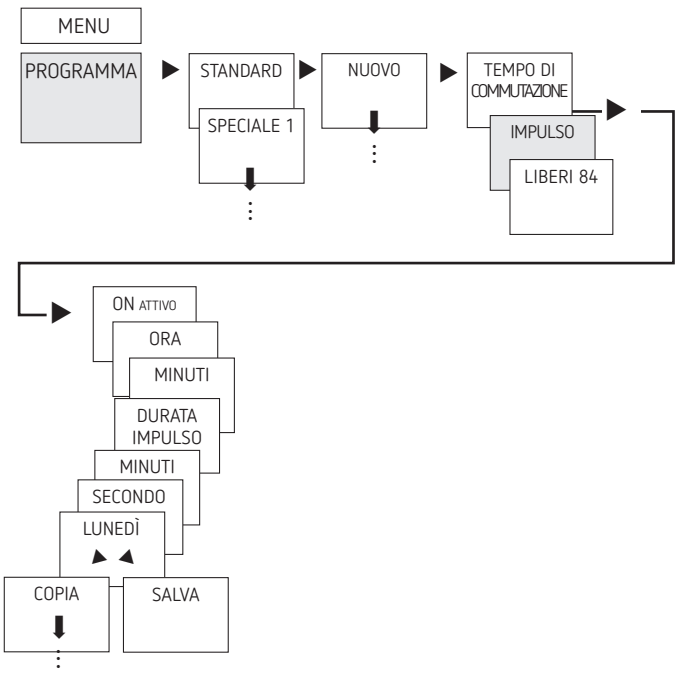

Esempio: attivare indicatore di pausa lunedì alle 8:05 per 5 secondi

- Premere MENU.
- Selezionare PROGRAMMA, confermare con OK.
- Selezionare STANDARD, confermare con OK.
- Selezionare NUOVO, confermare con OK.
- Con ▶ selezionare IMPULSO, confermare con OK.
- Selezionare ON, confermare con OK.
- Con i tasti + o – inserire Ora, Minuti, Secondi (8:05) e confermare con OK.
- Con i tasti + o – inserire la durata dell'impulso in minuti e secondi (5 s) e confermare con OK. Appare LUNEDÌ.
- Selezionare giorno, confermare con OK.
- Selezionare COPIA o SALVA.
- Per salvare premere ▶, confermare con OK.
- Per copiare premere OK.

Programmazione di un ciclo

Oltre ai tempi di attivazione e disattivazione (tempo di commutazione) e agli impulsi a breve tempo (impulso) è possibile programmare anche i tempi di ciclo (ciclo). La durata dell'impulso (+ pausa impulso) è limitata a 17 h, 59 min, 59 s

ⓘ Con tempi di ciclo si intendono le funzioni a ripetizione ciclica come comandi ventilatori, risciacqui delle toilette ecc.

Esempio: Attivare pulizia toilette lunedì dalle 8:00 alle 20:30 ogni 15 min per 20 s (8:00:00–8:00:20 ON; 8:15:00–8:15:20 ON; 8:30:00–8:30:20 ON ecc.)

Programmazione del ciclo:

- Avvio ciclo: lunedì alle 8:00
- Durata dell'impulso: 20 secondi
- Durata della pausa (pausa): 14 minuti e 40 secondi
- Fine ciclo: lunedì alle 20:30

ⓘ Osservare il numero massimo di cicli elettrici con l'utilizzo della funzione "Ciclo".

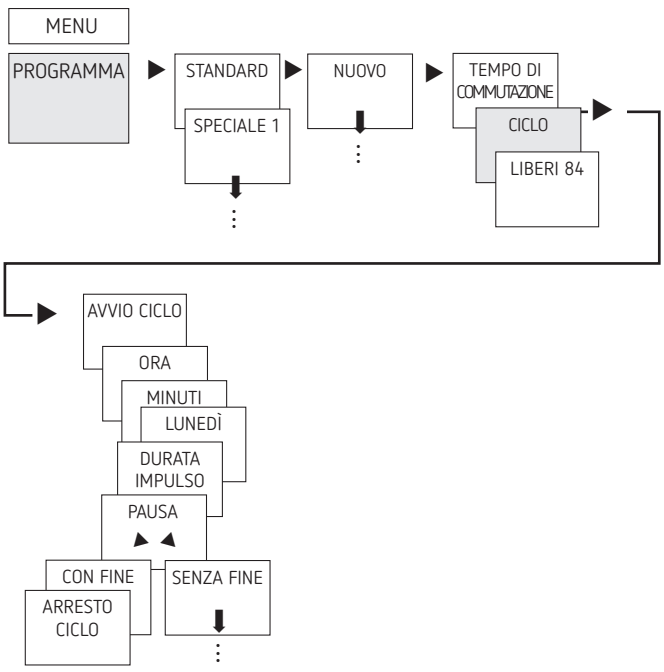

- Premere MENU.
- Selezionare PROGRAMMA, confermare con OK.
- Selezionare STANDARD, confermare con OK.
- Selezionare NUOVO, confermare con OK.
- Con ▶ selezionare CICLO, confermare con OK.
- Appare AVVIO CICLO, confermare con OK.
- Con i tasti + o – inserire Ora, Minuti, Giorno (alle 8:00 di lunedì) e confermare con OK.
- Inserire DURATA IMPULSO (20 s), confermare con OK.
- Inserire durata della pausa PAUSA (14 min e 40 s), confermare con OK.
- Selezionare CON FINE, confermare con OK.
- Appare ARRESTO CICLO, confermare con OK.
- Inserire gli orari di fine del ciclo (alle 20:30) e confermare con OK.

Impostazione di programmi speciali

È possibile programmare due coppie di commutazione ON/OFF che non dipendono dai giorni della settimana che saranno attive negli intervalli di date impostati.

ⓘ Nei dispositivi a due canali, i programmi speciali possono essere impostati per ogni canale separatamente e diversamente.

Programma speciale 1
Impostare singolarmente 2 tempi di attivazione e disattivazione a seconda degli intervalli di date.

- Data fissa
- Data fissa ogni anno
- Regola di Pasqua
- Set di giorni festivi (solo tramite app o OBELISK)

Programma speciale 2
Impostare l'accensione a seconda degli intervalli di date.

- Data fissa
- Data fissa ogni anno
- Regola di Pasqua
- Set di giorni festivi (solo tramite app o OBELISK)

Programma speciale 3
Impostare lo spegnimento a seconda degli intervalli di date.

- Data fissa
- Data fissa ogni anno
- Regola di Pasqua
- Set di giorni festivi (solo tramite app o OBELISK)

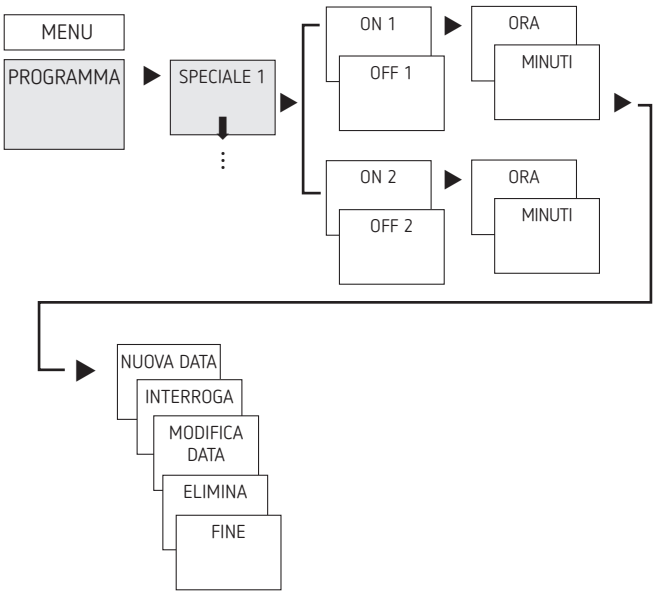

- Premere MENU.
- Selezionare PROGRAMMA, confermare con OK.
- Selezionare SPECIALE 1, confermare con OK.
- ON 1 (per tempo di accensione) appare.
- Impostare il tempo di attivazione desiderato, confermare con OK.
- OFF 1 (per tempo di spegnimento) appare.
- Impostare il tempo di disattivazione desiderato, confermare con OK.
- Ripetere la procedura per ON 2 e OFF 2.

Impostazione della funzione ferie

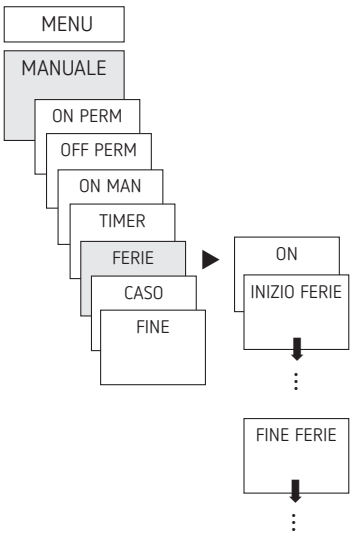

- Premere MENU.
- Selezionare MANUALE, confermare con OK.
- Selezionare FERIE, confermare con OK.
- Selezionare ON, confermare con OK.
- Selezionare INIZIO FERIE, confermare con OK.
- Inserire ANNO, MESE, GIORNO, ORA, confermare con OK.
- Selezionare FINE FERIE, confermare con OK.
- Inserire ANNO, MESE, GIORNO, ORA, confermare con OK.

Attivazione del codice PIN

Il codice PIN può essere impostato da OPZIONI facendosi guidare dal menu.

ⓘ Se si è dimenticato il codice PIN, contattare la hotline di Theben.

ⓘ Tenete pronto il numero di serie.

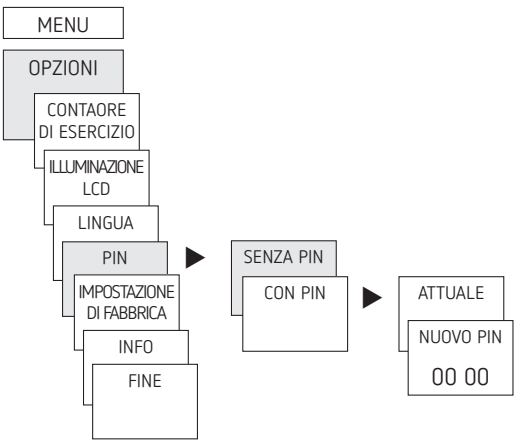

Impostazione della commutazione manuale o permanente

È possibile impostare la commutazione manuale o permanente mediante guida menu in MANUALE o (nell'indicatore automatico) tramite una combinazione di tasti (ved. figura).

- Commutazione manuale:
  Inversione dello stato del canale fino alla successiva commutazione automatica o programmata.
- Commutazione permanente:
  Finché è attiva una commutazione permanente (attivazione o disattivazione), i tempi di commutazione programmati non hanno effetto

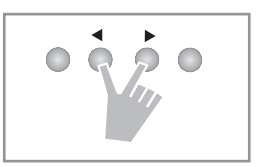

Attivazione della commutazione manuale

➤ Premere brevemente entrambi i tasti contemporaneamente.

Attivazione della commutazione permanente

➤ Premere contemporaneamente entrambi i tasti per 2 secondi.

Disattivazione della commutazione manuale/permanente

➤ Premere contemporaneamente entrambi i tasti.

Contaore di esercizio

Le ore di funzionamento del canale (relè) vengono mostrate ed eliminate nel menu OPZIONI. Se le ore di funzionamento superano il valore impostato nel menu Servizio, nel display compare SERVIZIO.

Esempio: sostituzione di un mezzo di illuminazione dopo 5.000 h.

➤ Eliminare ore di funzionamento oppure aumentare il valore impostato in Servizio (ad es. a 10.000 h).

Utilizzo di Bluetooth OBELISK top3

Tutte le funzioni possono essere trasferite anche mediante la scheda di memoria Bluetooth OBELISK top3 (accessorio 9070130) sull'interruttore orario.

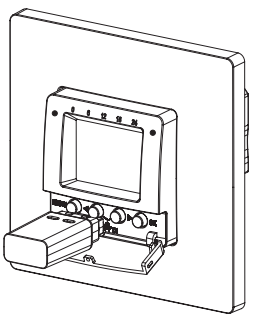

Copia OBELISK → TIMER

Copia il programma di commutazione e a scelta tutte le impostazioni dell'interruttore orario (ad es. formato ora ecc.) dalla scheda di memoria nell'interruttore orario.

Copia TIMER → OBELISK

Copia tutti i programmi di commutazione e le impostazioni dell'interruttore orario sulla scheda di memoria.

Avvio del programma OBELISK

Acquisisce i tempi di commutazione che sono stati programmati sulla scheda di memoria.
Non appena la scheda di memoria viene rimossa di tempi di commutazione dell'interruttore orario diventano attivi.

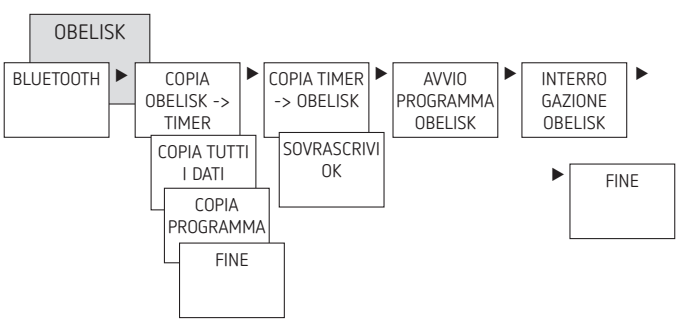

Collegamento interruttore orario, Bluetooth OBELISK top3 e smartphone (con app)

Gli apparecchi della serie top3 possono essere programmati con una app (per sistemi operativi Android, iOS) tramite periferiche mobili. La comunicazione avviene tramite Bluetooth OBELISK top3. L'apparecchio riceve programmi e comandi di commutazione.

➤ Scaricare la app OBELISK top3 da App Store o dal Google Play Store.

ⓘ Collegamento Bluetooth possibile soltanto in modalità automatica, non in modalità manuale, come le OPZIONI, ecc.

➤ Aprire l'app e attivare con uno dei 3 comandi, premere cioè "Download" , "Comando manuale" oppure "Upload" .

→ Dispositivo / Elenco dispositivo appare sul display.

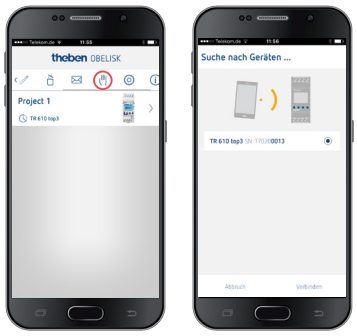

➤ Premere "Collega".

➤ Sul timer premere OK.

→ Viene visualizzato BLUETOOTH ATTIVO.

➤ Entro 30 s premere "Chiudi" all'interno dell'app.

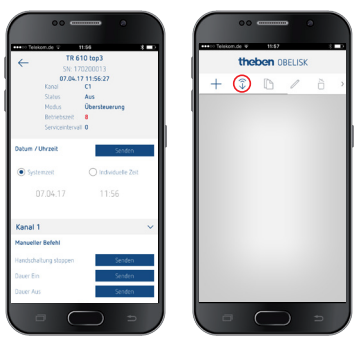

A questo punto si possono creare e caricare ad es. progetti.

Reset dell'interruttore orario

➤ Premere contemporaneamente i 4 tasti.

→ È ora possibile scegliere tra PRESERVA PROGRAMMI ed ELIMINA PROGRAMMI.

6. Dati tecnici

Tensione d'esercizio:	230 V CA, +10 % / −15 %
Frequenza:	50 Hz
Standby:	0,4 W
Potenza di commutazione max.:	10 A (con 250 V, cos φ = 1)
Potenza di commutazione:	2 A (con 250 V, cos φ = 0,6)
Potenza di commutazione min.:	10 mA / 230 V CA 100 mA / 24 V CA / CC
Tempo di commutazione più breve:	1 min
Precisione di commutazione:	Precisione al secondo
Tipo di protezione:	IP 20 secondo EN 60529
Classe di protezione:	II secondo EN 60730-1 con montaggio conforme
Software:	Classe A
Temperatura d'esercizio:	−5 °C ... + 45 °C
Riserva di carica:	6 anni a +20 °C (senza Bluetooth OBELISK top3)
Precisione di riserva (tipica):	± 0,25 s / giorno (25 °C)
Sovratensione transitoria nominale:	4 kV
Grado di inquinamento:	2
Contatto:	Contatto di chiusura (μ)
Carico lampade a incandescenza / lampade alogene::	2300 W a 25 °C 2000 W a 35 °C 1300 W a 45 °C
Carico lampade alogene:	2000 W
Carico lampade fluorescenti: non compensate compensate in serie: compensate in parallelo:	2000 VA 2000 VA 1300 VA (130 μF)
Lampade fluorescenti compatte con alimentatore elettronico (EVG):	1100 W
Lampade LED (< 2 W):	50 W
Lampade LED (> 2 W):	600 W
Bluetooth OBELISK top3: – Tipo di protezione: – Temperatura: – Portata:	 IP 40 −30 °C ... +55 °C 15 m in campo libero

Pulizia e manutenzione

➤ Pulire la superficie dell'apparecchio solo con un panno morbido e asciutto.

➤ Non usare detergenti e solventi.

Smaltimento

Smaltire l'apparecchio separatamente dai rifiuti domestici presso un centro di raccolta ufficiale.

7. Disegni quotati

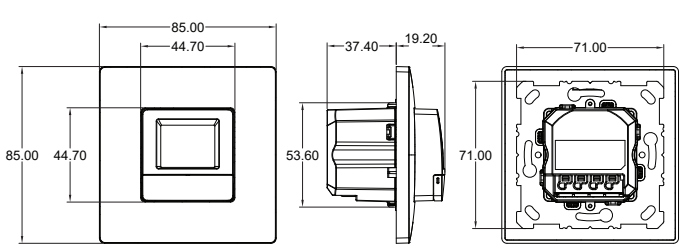

8. Contatto

Theben AG
Hohenbergstr. 32
72401 Haigerloch
GERMANIA
Tel. +49 7474 692-0
Fax +49 7474 692-150

Hotline
Tel. +49 7474 692-369
hotline@theben.de
Indirizzi, numeri di telefono ecc.
www.theben.de