LUXA 103 S360-100-28 AP WH

Codice articolo: 1030082

Rilevatori di presenza/movimento
Montaggio a soffitto da interno

Descrizione del funzionamento

- Rilevatore di presenza a infrarossi passivi, per montaggio a vista
- Range di rilevamento rettangolare 360°, 28 x 5 m (140 m²) con altezza di montaggio di 3 m
- 1 canale luce (relè 230 V)
- Ampliamento del range di rilevamento grazie al collegamento parallelo, possono essere collegati in parallelo al massimo 8 rilevatori
- Possibilità di collegamento in rete con il rilevatore a parete theMura Slave
- Soluzioni di collegamento per pulsanti per la commutazione manuale
- Funzionamento completamente automatico o semiautomatico
- Una misurazione della luminosità orientata (misurazione in luce mista)
- Funzione di apprendimento, funzione a impulsi, funzione test, funzione luce scala
- Subito pronto per l'uso grazie alla preimpostazione di fabbrica
- Le modifiche dei valori e le impostazioni sono possibili con potenziometri e con uno dei seguenti telecomandi opzionali:
- Telecomando universale e tramite app theSenda B
- Telecomando di assistenza theSenda P
- Telecomando utente opzionale per sovramodulazione manuale theSenda S/theSenda B
- Limitazione del range di rilevamento con clip di copertura



Dati tecnici

	LUXA 103 S360-100-28 AP WH
Tensione d'esercizio	230 V AC
Frequenza	50 Hz
Autoconsumo	ca. 0,5 W
Misurazione in luce	Misurazione in luce mista
Colore	Bianco (simile RAL 9010)
Uscita di commutazione	Luce
Tipo montaggio	Montaggio a soffitto, A vista
Angolo di rivelamento	360°
Altezza di montaggio	2,5 - 3,5 m
Tempo di ritardo canale luce	15 s - 30 min
Carico max lampade a incand./ alogene	2300 W
Corrente di inserzione	max. 500 A / 200 µs
Lampada LED 2-8 W	400 W

	LUXA 103 S360-100-28 AP WH
Lampada LED > 8 W	400 W
Tipi di lampade	Lampade a incandescenza/lampade alogene, Lampade fluorescenti, Lampade a risparmio energetico, LEDs
Area di rivelamento	140 m² (28 x 5 m)
Area di rivelamento	Rettangolare
Possibilità di comando remoto	✓
Temperatura ambiente d'esercizio	-25°C ... 55°C
Tipo di protezione	IP 54
GWP Cradle-to-Gate (A1-A3)	5,89 kg CO_2 eq
GWP Cradle-to-Grave (A1-C4)	22,35 kg CO_2 eq

LUXA 103 S360-100-28 AP WH

Codice articolo: 1030082

Schemi di collegamento

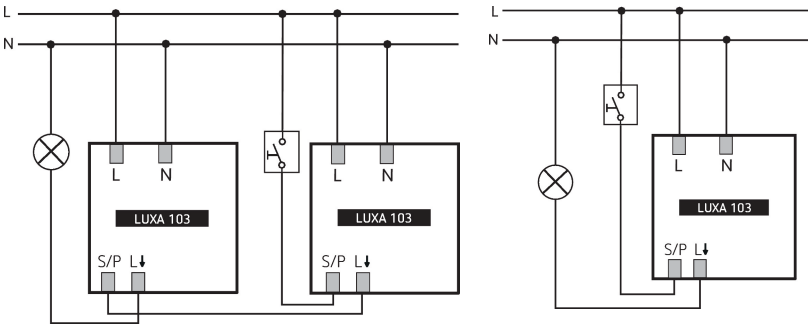

Range di rivelamento per applicazioni di pianificazione alla temperatura di 21 °C

Altezza di montaggio (A)	Movimento trasversale (T)	Movimento frontale (R)	
2,5 m	140 m² | 28 m x 5 m	70 m² | 14 m x 5 m	
3 m	140 m² | 28 m x 5 m	70 m² | 14 m x 5 m	
3,5 m	104 m² | 26 m x 4 m	60 m² | 12 m x 5 m	

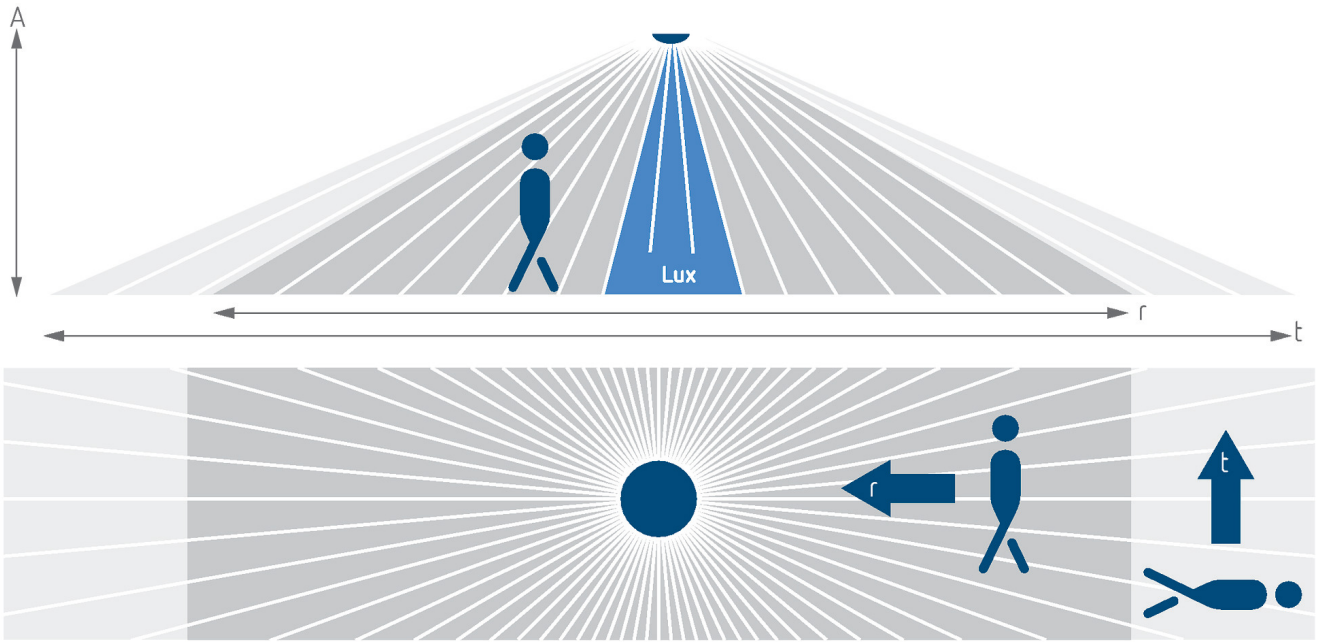

LUXA 103 S360-100-28 AP WH

Codice articolo: 1030082

Disegni quotati

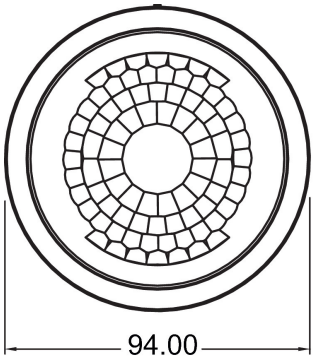

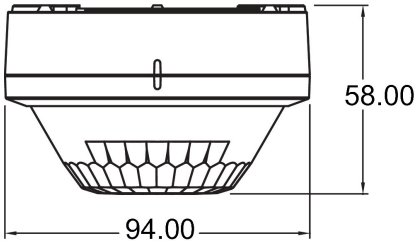

Accessori

theSenda P
Codice articolo: 9070910



theSenda S
Codice articolo: 9070911



theSenda B
Codice articolo: 9070985



Surface box LUXA 103 BK
Codice articolo: 9070843



LUXA 103 S360-100-28 AP WH

Codice articolo: 1030082

Accessori

Surface box LUXA 103 GR
Codice articolo: 9070844



QuickSafe griglia protezione sferica
Codice articolo: 9070531

