LUXA 103 S360-28 KNX UP WH

Codice articolo: 1039072

Rilevatori di presenza/movimento
KNX Secure

Descrizione del funzionamento

- Rilevatore di presenza (PIR) per installazione ad incasso a soffitto in ambienti interni
- Area di rilevamento rettangolare a 360°, 28 x 5 m (140 m2) a 3 m di altezza di montaggio
- Per sistema bus KNX, 2 canali luce e 2 canali presenza per controllo HVAC
- 2 canali luce con 1 misura luce
- Controllo automatico dell'illuminazione con regolazione costante della luce o modalità di commutazione
- Illuminazione dimmerabile in modalità di commutazione con e senza influenza della luce diurna
- Sensore di temperatura integrato
- Commutazione giorno/notte tramite telegramma
- Funzionalità stand-by (luce di orientamento)
- 3 canali logici (AND/OR/XOR)
- KNX Data Secure
- Possibilità di funzionamento completamente o semi-automatico
- Possibilità di esclusione manuale tramite pulsanti KNX esterni
- Misura della luminosità in un'unica direzione (misura della luce mista)
- Semplice regolazione della misura di luminosità
- Presenza a breve termine
- Velocità di controllo selezionabile
- Funzione Teach-in
- Funzionalità di scena
- Funzioni di blocco
- Ritardo di accensione e tempo di follow-up della presenza regolabili
- Estensione dell'area di rilevamento tramite collegamento in parallelo
- Sensibilità di rilevamento modificabile per uso esterno
- Modalità di test per il controllo della funzione e dell'area di rilevamento
- Impostazione tramite software ETS (gamma completa di funzioni)
- Impostazione tramite telecomando/APP o APP (BLE)



Dati tecnici

	LUXA 103 S360-28 KNX UP WH
Altezza di montaggio	2,5 - 3,5 m
Altezza minima	1,7 m
Angolo di rivelamento	360°
Tipo di collegamento	Morsetto bus KNX
Tipo montaggio	Montaggio a soffitto, Da incasso
Tempo di ritardo canale luce	30 s - 60 min

	LUXA 103 S360-28 KNX UP WH
Tipi di lampade	Lampade a risparmio energetico, Lampade fluorescenti, Lampade a incandescenza/lampade alogene, LEDs
Misurazione in luce	Misurazione in luce mista
Tempo di ritardo canale presenza	10 s - 120 min
Ritardo di inserimento presenza	10 s - 30 min / inattivo
Temperatura ambiente d'esercizio	-25°C ... 55°C

LUXA 103 S360-28 KNX UP WH

Codice articolo: 1039072

Dati tecnici

	LUXA 103 S360-28 KNX UP WH
Area di rivelamento	140 m² (28 x 5 m)
Colore	Bianco (simile RAL 9010)
Tipo di protezione	IP 54 (dispositivo montato)

	LUXA 103 S360-28 KNX UP WH
KNX Data Secure	Sì
GWP Cradle-to-Gate (A1-A3)	3,12 kg CO_2 eq
GWP Cradle-to-Grave (A1-C4)	19,42 kg CO_2 eq

Range di rivelamento per applicazioni di pianificazione alla temperatura di 21 °C

Altezza di montaggio (A)	Movimento trasversale (T)	Movimento frontale (R)	
2,5 m	140 m² | 28 m x 5 m	70 m² | 14 m x 5 m	
3 m	140 m² | 28 m x 5 m	70 m² | 14 m x 5 m	
3,5 m	104 m² | 26 m x 4 m	60 m² | 12 m x 5 m	

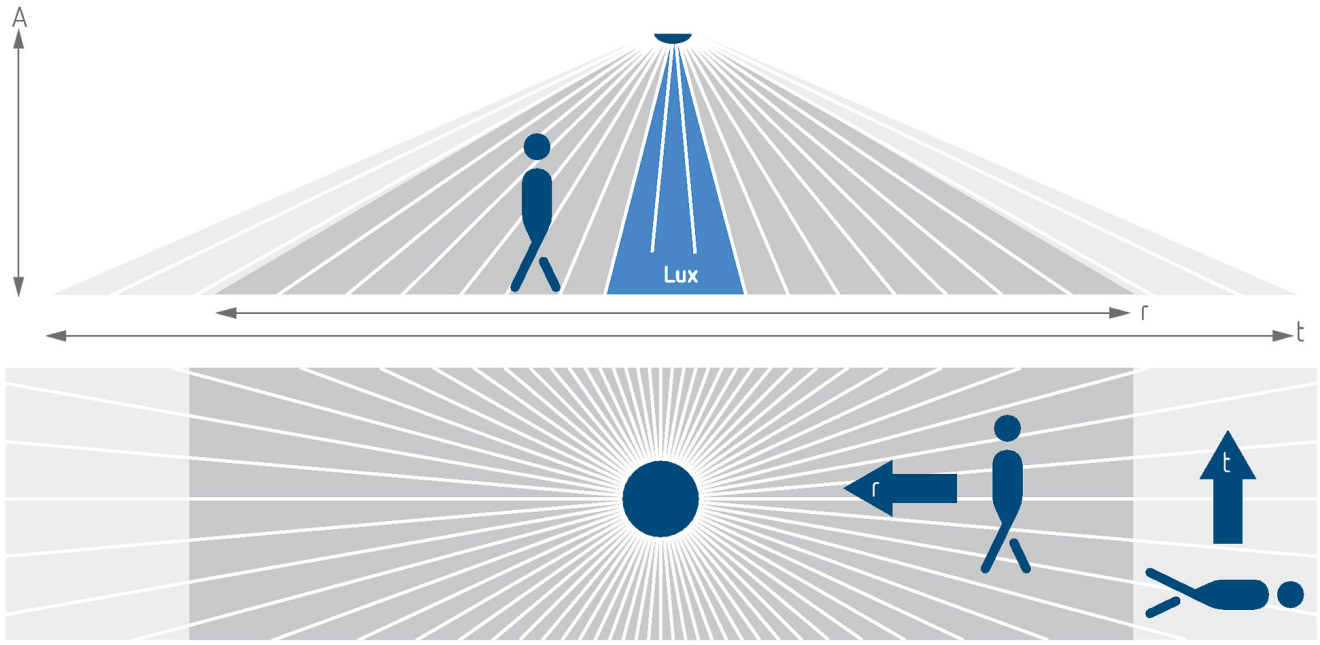

LUXA 103 S360-28 KNX UP WH

Codice articolo: 1039072

Disegni quotati

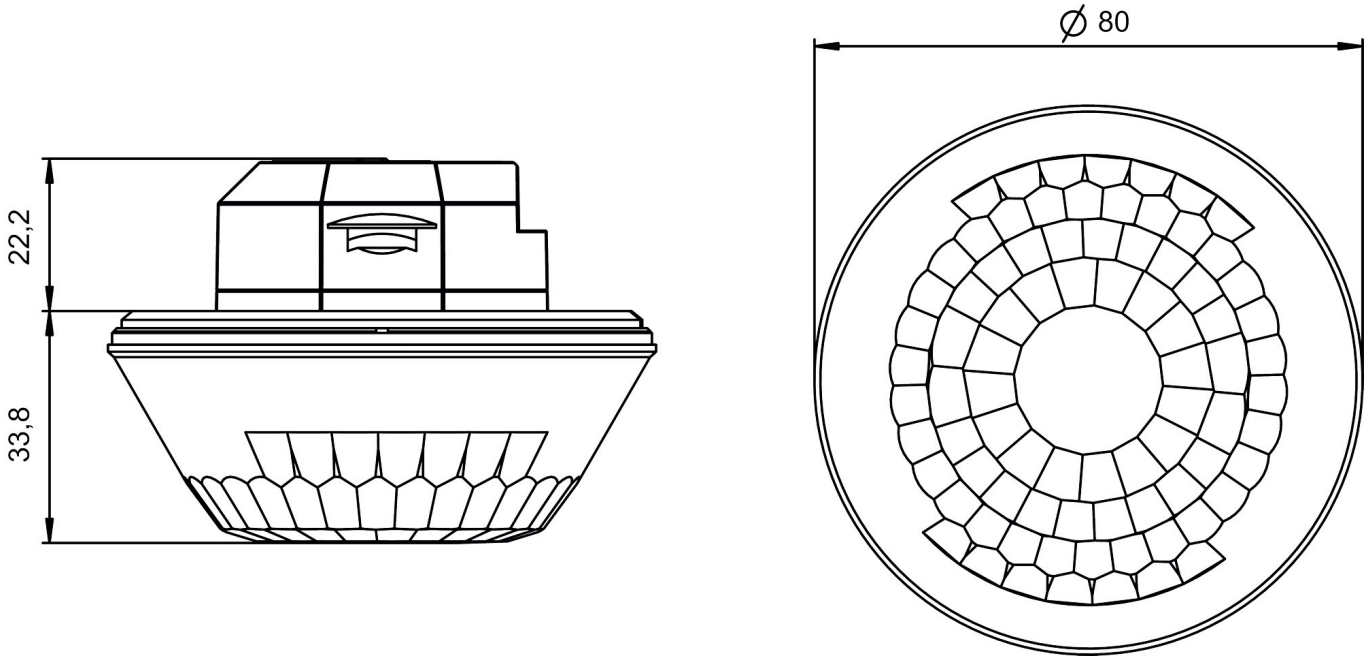

Accessori

theSenda P
Codice articolo: 9070910

theSenda B
Codice articolo: 9070985

theSenda S
Codice articolo: 9070911

Scatola a incasso 68A
Codice articolo: 9070992

Surface box LUXA 103 B WH
Codice articolo: 9080019

Surface box LUXA 103 B GR
Codice articolo: 9080020

Surface box LUXA 103 B BK
Codice articolo: 9080021

QuickSafe griglia protezione sferica
Codice articolo: 9070531

LUXA 103 S360-28 KNX UP WH

Codice articolo: 1039072

Accessori

Set adattatore CH LUXA 103 WH
Codice articolo: 9080052