LUNA 110 plus AL

Codice articolo: 1100910

Regolazione del tempo e della luce
Interruttore crepuscolare

Descrizione del funzionamento

- Interruttore crepuscolare analogico
- Sensore di luminosità esterno
- Ritardo di inserimento e spegnimento impostabili
- Indicazione dello stato di commutazione e del canale
- Morsetti con innesto a molla DuoFix
- Campo di luminosità esteso e tempo di ritardo impostabile
- Circuito con passaggio per lo zero per proteggere il contatto relè e il mezzo d'illuminazione, per una maggiore durata.
- OFF permanente e ON permanente
- Funzione impostabile sul potenziometro
- Funzione di test
- Impostazione continua della luminosità di commutazione



Dati tecnici

	LUNA 110 plus AL
Tensione d'esercizio	110 V AC - 230 V AC
Frequenza	50 - 60 Hz
Numero canali	1
Autoconsumo	~0,4 W
Campo di luminosità	2 - 50000 lx
Ritardo di inserimento	0 - 20 min
Ritardo di commutazione OFF	0 - 20 min
Tipo di contatto	Contatto di commutazione
Uscita di commutazione	Non a potenziale zero

	LUNA 110 plus AL
Larghezza	2 moduli
Tipo montaggio	Montaggio su barra DIN
Tipo di collegamento	Morsetti a innesto DuoFix
Elementi di comando	3 potenziometri
Potenza di commutazione	16 A con 250 V AC, cos φ = 1
Carico max lampade a incand./ alogene	2600 W
Carico lampade alogene	2600 W
Lampada LED < 2 W	50 W

Modifiche tecniche ed errori di stampa riservato
Maggiori informazioni disponibili su: www.theben.it/prodotto/1100910
I dati di carico sono determinati con illuminanti selezionati in modo esemplare e sono quindi dati tipici a causa del gran numero di prodotti disponibili.

LUNA 110 plus AL

Codice articolo: 1100910

Dati tecnici

	LUNA 110 plus AL
Lampada LED 2-8 W	600 W
Lampada LED > 8 W	600 W
Lampade a risparmio energetico	270 W
Corrente di inserzione	max. 800 A / 200 µs

	LUNA 110 plus AL
Materiale del contenitore e di isolamento	Termoplastica resistente alle alte temperature e autoestinguente
Temperatura ambiente d'esercizio	-25°C ... 55°C
Tipo di protezione	IP 20, sensore IP 55

LUNA 110 plus AL

Codice articolo: 1100910

Dati tecnici

	LUNA 110 plus AL
Classe di isolamento	II, Sensore III
Lunghezza max. cavo al sensore	100 m

Schemi di collegamento

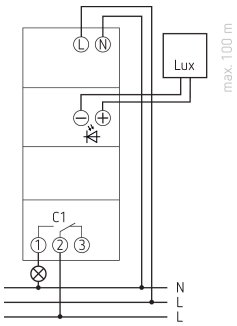

Disegni quotati

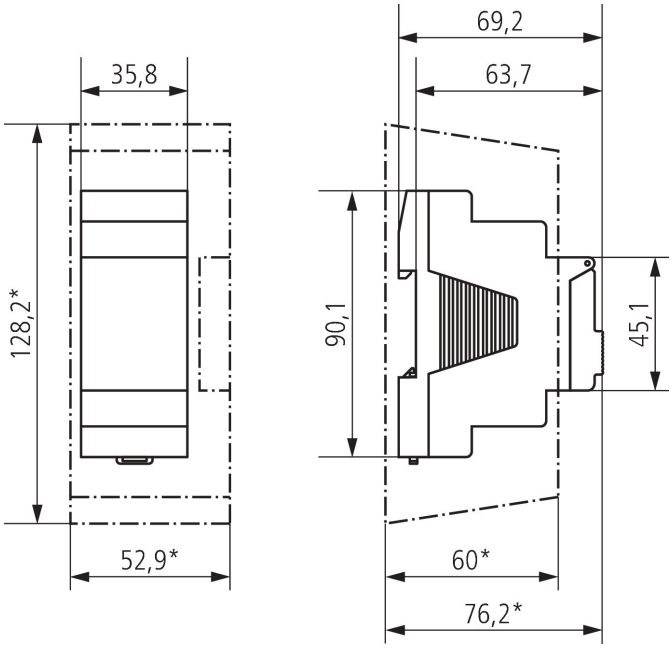

LUNA 110 plus AL

Codice articolo: 1100910

Accessori

Sensore di luminosità a parete digitale
Codice articolo: 9070415



Sensore di luminosità a scomparsa digitale
Codice articolo: 9070456

