thePrema S360 KNX UP WH

Codice articolo: 2079500

Rilevatori di presenza/movimento
Montaggio a soffitto da interno

Descrizione del funzionamento

- KNX Rilevatore di presenza a infrarossi passivi per montaggio a soffitto
- Range di rilevamento quadrato 360° (fino a 64 m²) per una progettazione sicura e semplice
- 2 canali luce C1, C2 con 1 misurazione luce
- 2 canali presenza C4, C5 regolabili singolarmente
- Misurazione luce 1 canale adattiva
- Misurazione in luce mista adatta a LED, lampade fluorescenti (FL/PL/ESL), lampade alogene e a incandescenza
- Funzionamento commutabile tra completamente automatico o semiautomatico
- Funzionamento con commutazione o regolazione luce costante con stand-by
- Illuminazione regolabile con funzionamento a commutazione con funzione stand-by
- Valore di commutazione della luminosità o valore programmato con lux regolabili tramite parametri, oggetto o telecomando
- Teach-In del valore di commutazione della luminosità o del valore programmato
- Impostazione del fattore di correzione locale per la regolazione della misurazione della luminosità
- Tempo di coda luce regolabile tramite parametri, oggetto o telecomando
- Possibilità di impostare ritardo di inserimento e tempo di coda presenza
- Sensibilità di rivelamento regolabile
- Tempo di coda con autoapprendimento
- Riduzione del tempo di coda in caso di presenza breve
- Funzionalità scene
- Impostazione facilitata dell'opzione di risparmio energetico con la nuova funzione "eco-plus"
- Modalità di test per la verifica della funzione e del range di rivelamento
- Collegamento in parallelo di diversi rivelatori possibile in Master/Slave o Master/Master
- Telecomando utente e, telecomando di gestione (opzionale)
- Sorveglianza locale
- * Secondo i termini e le condizioni di garanzia, consultare www.theben.it/garanzie



5 anni di garanzia*

GOOD DESIGN

PLUS X AWARD honored as: BEST PRODUCT OF THE YEAR 2014

PLUS X AWARD 2014 achieved for: Innovation, High Quality, Design, Functionality

product design award 2014

thePrema S360 KNX UP WH

Codice articolo: 2079500

Dati tecnici

	thePrema S360 KNX UP WH
Tensione d'esercizio	KNX (max. 30 V DC)
Altezza di montaggio	2 - 3,5 m
Altezza minima	1,7 m
Angolo di rivelamento	360°
Tipo di collegamento	Morsetto bus KNX
Tipo montaggio	Montaggio a soffitto, Da incasso
Tempo di ritardo canale luce	30 s - 60 min
Tipi di lampade	Lampade a risparmio energetico, Lampade fluorescenti, Lampade a incandescenza/lampade alogene, LEDs
Misurazione in luce	Misurazione in luce mista

	thePrema S360 KNX UP WH
Tempo di ritardo canale presenza	10 s - 120 min
Ritardo di inserimento presenza	10 s - 30 min / inattivo
Temperatura ambiente d'esercizio	0°C ... 50°C
Area di rivelamento	49 m² (7 x 7 m)
Colore	Bianco (simile RAL 9010)
Tipo di protezione	IP 40 (dispositivo montato)
Predeccessor	2009000, PresenceLight 360B-KNX WH, 2019200, compact office EIB
GWP Cradle-to-Gate (A1-A3)	4,15 kg CO_2 eq
GWP Cradle-to-Grave (A1-C4)	14,12 kg CO_2 eq

Range di rivelamento per applicazioni di pianificazione alla temperatura di 21 °C

Altezza di montaggio (A)	Persone sedute (S)	Persone in movimento (T)
2 m	9 m² | 3 m x 3 m	20 m² | 4,5 m x 4,5 m ± 0,5 m
2,5 m	16 m² | 4 m x 4 m	36 m² | 6 m x 6 m ± 0,5 m
3 m	25 m² | 5 m x 5 m	49 m² | 7 m x 7 m ± 1 m
3,5 m		64 m² | 8 m x 8 m ± 1 m

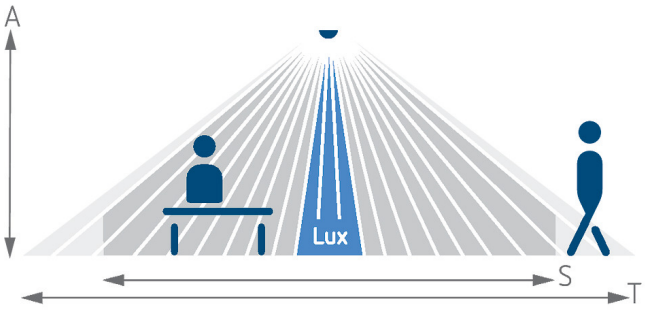

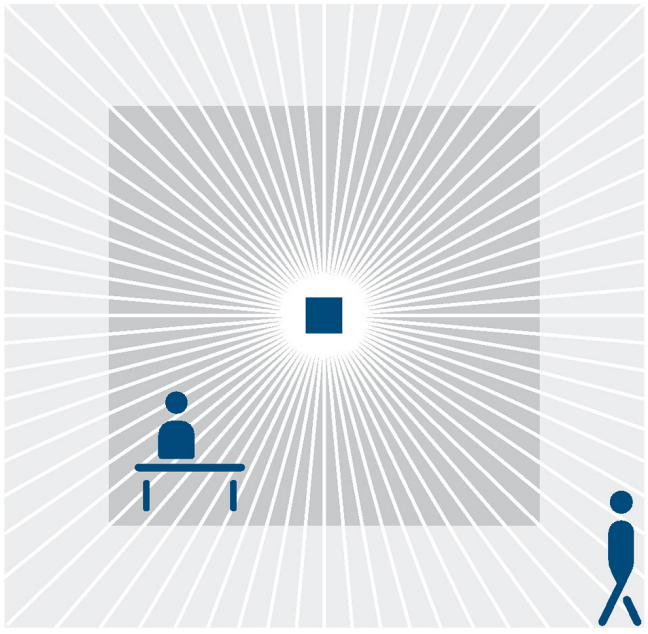

Range di rivelamento secondo Sensnorm IEC 63180

Altezza di montaggio (A)	Movimento trasversale (T)	Movimento frontale (R)	Persone sedute (S)
2,5 m	40 m² | 6,3 m x 6,3 m	22 m² | 4,7 m x 4,7 m	20 m² | 4,5 m x 4,5 m

thePrema S360 KNX UP WH

Codice articolo: 2079500

Disegni quotati

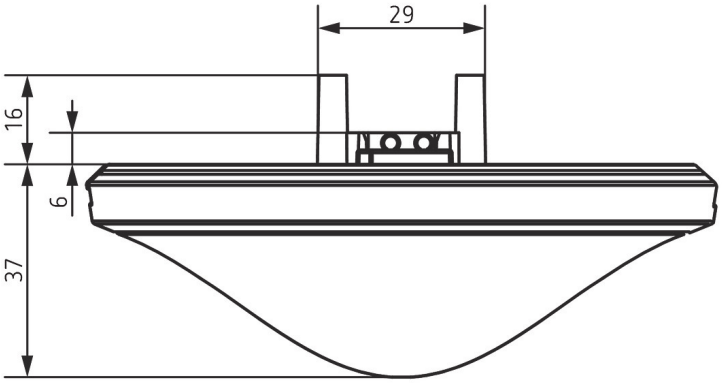

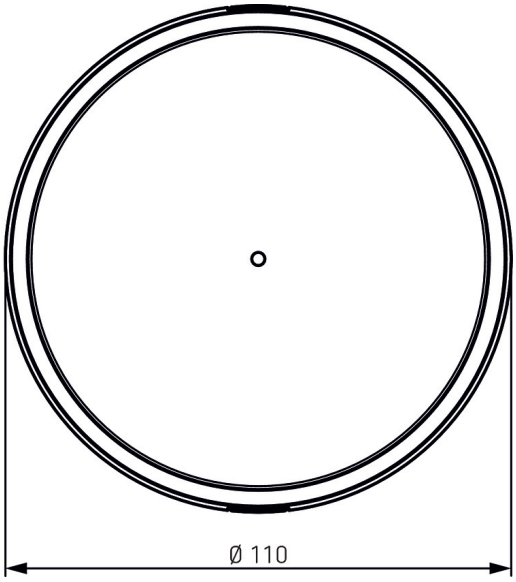

Accessori

theSenda P
Codice articolo: 9070910



theSenda S
Codice articolo: 9070911



Telaio a vista 110B GR
Codice articolo: 9070919



Scatola a incasso 73A
Codice articolo: 9070917

Telaio a vista 110A WH
Codice articolo: 9070912



QuickSafe griglia protezione sferica
Codice articolo: 9070531

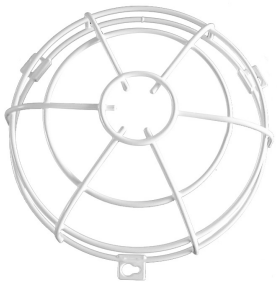

Telaio a vista 110B WH
Codice articolo: 9070918



theSenda B
Codice articolo: 9070985



thePrema S360 KNX UP WH

Codice articolo: 2079500

Accessori

Scatola a incasso 68A
Codice articolo: 9070992



Set basic KNX AP Multi WH
Codice articolo: 9070900

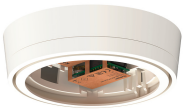

Telaio a vista 110A BK
Codice articolo: 9070600



Telaio a vista 110B WH
Codice articolo: 9070435

