theRonda P360 DALI-2 S UP WH

Codice articolo: 2080090

Rilevatori di presenza/movimento
Montaggio a soffitto da interno

Descrizione del funzionamento

- Sensore di presenza a infrarossi passivi per montaggio a soffitto, certificato DALI-2
- Range di rilevamento circolare 360°, Ø 24 m, (452 m²)
- Questo strumento fornisce informazioni su "presenza" e "luminosità" sotto forma di telegramma DALI secondo l'IEC 62386 parte 303/304
- 1 istanze per la presenza
- 3 misurazioni in luce mista
- 4 istanze per la luminosità – Intégral/intérieur/centre/fenêtre
- Semplice regolazione della misurazione di luminosità
- Modalità di test per la verifica della funzione e del range di rilevamento
- Sensibilità di rilevamento regolabile
- Parametrizzabile tramite bus DALI o telecomando
- Tramite il controllore sovraordinato, i telecomandi utente «theSenda S » o «theSenda B» possono essere utilizzati per regolare o commutare i mezzi di illuminazione, comandare veneziane o per altre funzioni
- Montaggio a soffitto in scatola a incasso
- Montaggio a soffitto possibile con telaio a vista (opzionale)
- Limitazione del range di rilevamento con clip di copertura (opzionale)
- Telecomando app theSenda B (opzionale) e relativa app theSenda Plug (per iOS/Android)
- Per la messa in servizio e la configurazione è necessario un controllore applicativo multi-master. Secondo IEC 62386, questo deve supportare le parti 101/103 e opzionalmente 301/303/304





theRonda P360 DALI-2 S UP WH

Codice articolo: 2080090

Dati tecnici

	theRonda P360 DALI-2 S UP WH
Tensione d'esercizio	DALI (9,5 - 22,5 V DC)
Altezza di montaggio	2 - 10 m
Altezza max.	15 m
Altezza minima	1,7 m
Tipo montaggio	Montaggio a soffitto, Da incasso
Colore	Bianco (simile RAL 9010)
Uscita di commutazione	Sensore DALI
Autoconsumo	≤10 mA
Misurazione in luce	Misurazione in luce mista
Campo di luminosità	10 - 10000 lx

	theRonda P360 DALI-2 S UP WH
Tipo di collegamento	Morsetti a vite
Sezione massima del cavo	max. 2 x 2,5 mm²
Scatola a incasso grande	55 mm
Area di rivelamento	452 m² (ø 24 m)
Angolo di rivelamento	360°
Temperatura ambiente d'esercizio	-15°C ... 50°C
Tipo di protezione	IP 54 (dispositivo montato)
GWP Cradle-to-Gate (A1-A3)	4,41 kg CO_2 eq
GWP Cradle-to-Grave (A1-C4)	17,63 kg CO_2 eq

Schemi di collegamento

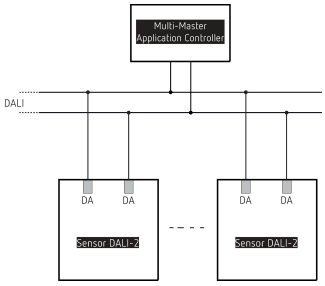

Range di rivelamento per applicazioni di pianificazione alla temperatura di 21 °C

Altezza di montaggio (A)	Persone sedute (S)	Movimento trasversale (T)	Frontal gehend (R)
2 m	16 m² | 4,5 m	380 m² | 22 m	28 m² | 6 m
2,5 m	24 m² | 5,5 m	415 m² | 23 m	38 m² | 7 m
3 m	28 m² | 6 m	452 m² | 24 m	50 m² | 8 m
3,5 m	38 m² | 7 m	452 m² | 24 m	50 m² | 8 m
6 m		452 m² | 24 m	50 m² | 8 m
10 m		491 m² | 25 m	50 m² | 8 m

theRonda P360 DALI-2 S UP WH

Codice articolo: 2080090

Range di rivelamento per applicazioni di pianificazione alla temperatura di 21 °C

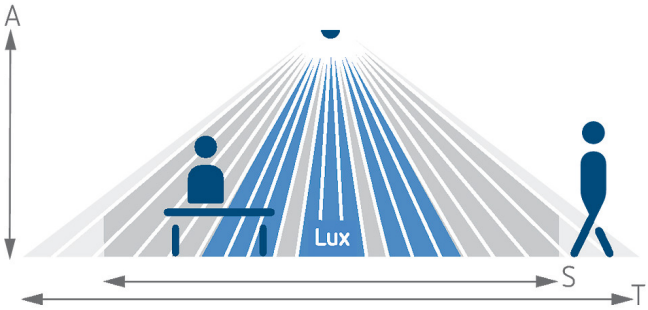

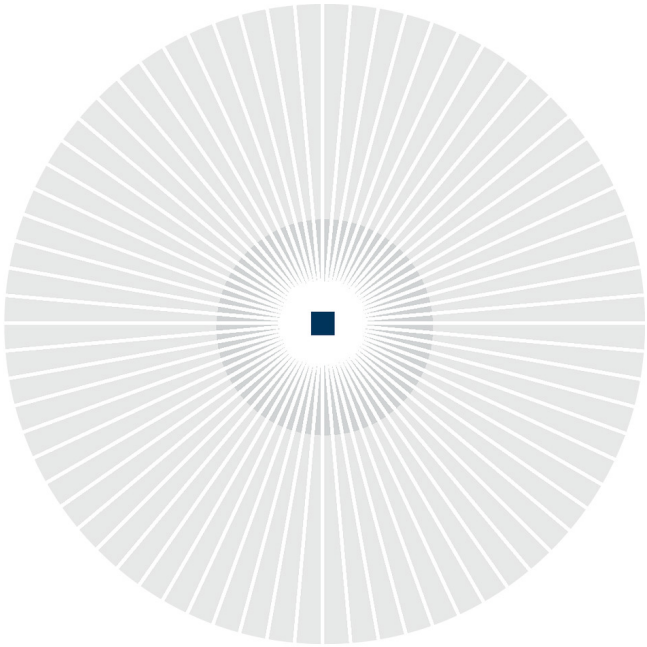

Range di rivelamento secondo Sensnorm IEC 63180

Altezza di montaggio (A)	Movimento trasversale (T)	Movimento frontale (R)	Persone sedute (S)
2,5 m	434 m² | 23,5 m	55 m² | 8,4 m	50 m² | 8 m
10 m	707 m² | 30 m	79 m² | 10 m	
15 m	616 m² | 28 m	141 m² | 13,4 m	

theRonda P360 DALI-2 S UP WH

Codice articolo: 2080090

Disegni quotati

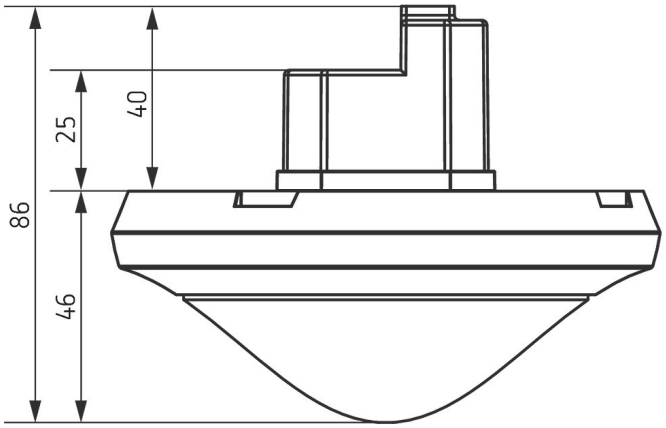

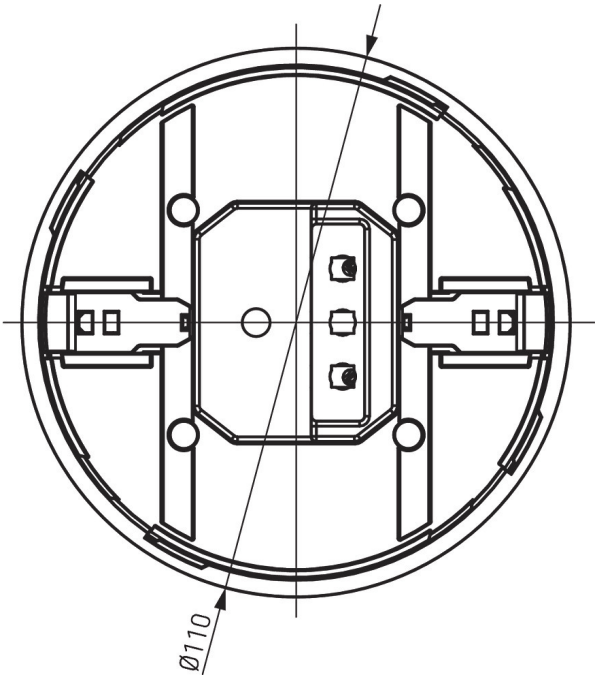

Accessori

theSenda P
Codice articolo: 9070910



theSenda S
Codice articolo: 9070911



Telaio a vista 110A GR
Codice articolo: 9070913

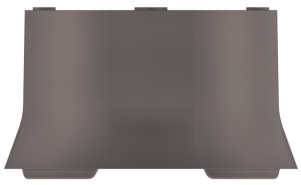

Telaio a vista 110A WH
Codice articolo: 9070912



theRonda P360 DALI-2 S UP WH

Codice articolo: 2080090

Accessori

Clip di copertura
Codice articolo: 9070921

QuickSafe griglia protezione sferica
Codice articolo: 9070531

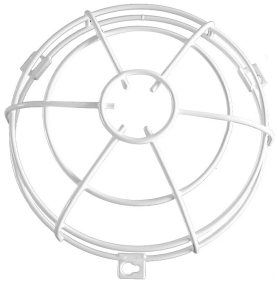

theSenda B
Codice articolo: 9070985



Cover 110 GR
Codice articolo: 9070591



Scatola a incasso 68A
Codice articolo: 9070992



Telaio a vista 110A BK
Codice articolo: 9070600



Cover 110 BK
Codice articolo: 9070851

