theRonda S360 KNX AP WH

Codice articolo: 2089550

Rilevatori di presenza/movimento
Montaggio a soffitto da interno

Descrizione del funzionamento

- Rilevatore di presenza a infrarossi passivi per montaggio a soffitto
- Range di rilevamento circolare 360°, fino a Ø 9 m (64 m²)
- Comando automatico in funzione della presenza e luminosità per illuminazione e HVAC
- Misurazione in luce mista adatta a lampade fluorescenti (FL/PL/ESL), lampade alogene/ad incandescenza e LED
- 2 canali luce C1, C2
- Esercizio di commutazione o regolazione luce costante con funzionalità stand-by (luce di orientamento)
- Funzionamento a commutazione con illuminazione regolabile
- Funzionamento commutabile tra completamente automatico o semiautomatico
- Valore di commutazione della luminosità o valore programmato con lux regolabili tramite parametri, oggetto o telecomando
- Teach-In del valore di commutazione luminosità o valore programmato
- Riduzione del tempo di coda in caso di presenza breve (presenza a breve tempo)
- Forzatura manuale mediante telegramma o telecomando
- 2 canali presenza C4, C5, parametrabili singolarmente
- Possibilità di impostare ritardo di inserimento e tempo di coda
- Impostazione del fattore di correzione del locale per la regolazione della misurazione della luminosità
- Sensibilità regolabile
- Modalità di test per la verifica della funzione e del range di rilevamento Scene
- Collegamento in parallelo di più rilevatori di presenza (master/slave o master/master)
- Telecomando utente «theSenda S» (opzionale)
- Telecomando di gestione «SendoPro 868-A» (opzionale)
- Telecomando di installazione «theSenda P» (opzionale)





Dati tecnici

	theRonda S360 KNX AP WH
Altezza di montaggio	2 - 4 m
Altezza minima	1,7 m

	theRonda S360 KNX AP WH
Angolo di rivelamento	360°
Tipo di collegamento	Morsetto bus KNX

theRonda S360 KNX AP WH

Codice articolo: 2089550

Dati tecnici

	theRonda S360 KNX AP WH
Tipo montaggio	Montaggio a soffitto, A vista
Tempo di ritardo canale luce	30 s - 60 min
Tipi di lampade	Lampade a risparmio energetico, Lampade fluorescenti, Lampade a incandescenza / lampade alogene, LEDs
Misurazione in luce	Misurazione in luce mista
Tempo di ritardo canale presenza	10 s - 120 min
Ritardo di inserimento presenza	10 s - 30 min / inattivo

	theRonda S360 KNX AP WH
Temperatura ambiente d'esercizio	-15°C ... 50°C
Area di rivelamento	50 m² (ø 8 m)
Colore	Bianco (simile RAL 9010)
Tipo di protezione	IP 54
Predeccessor	1039550, theMova S360 KNX AP WH
GWP Cradle-to-Gate (A1-A3)	4,11 kg CO_2 eq
GWP Cradle-to-Grave (A1-C4)	14,08 kg CO_2 eq

Range di rivelamento per applicazioni di pianificazione alla temperatura di 21 °C

Altezza di montaggio (A)	Persone sedute (S)	Movimento trasversale (T)	Movimento frontale (R)
2 m	5 m² | 2,5 m	38 m² | 7 m	5 m² | 2,5 m
2,5 m	7 m² | 3 m	38 m² | 7 m	7 m² | 3 m
3 m	13 m² | 4 m	50 m² | 8 m	13 m² | 4 m
3,5 m	13 m² | 4 m	50 m² | 8 m	13 m² | 4 m
4 m	13 m² | 4 m	64 m² | 9 m	13 m² | 4 m

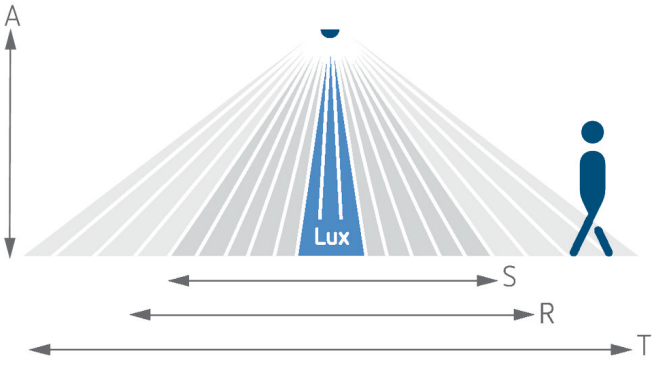

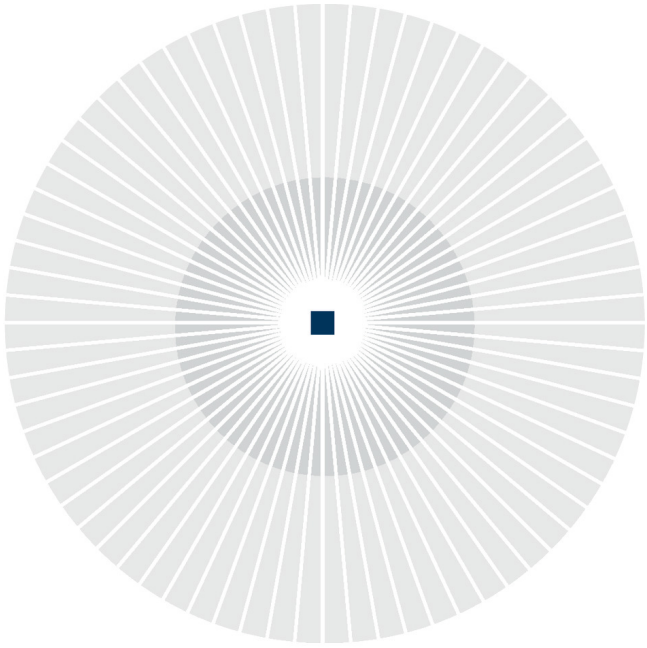

theRonda S360 KNX AP WH

Codice articolo: 2089550

Disegni quotati

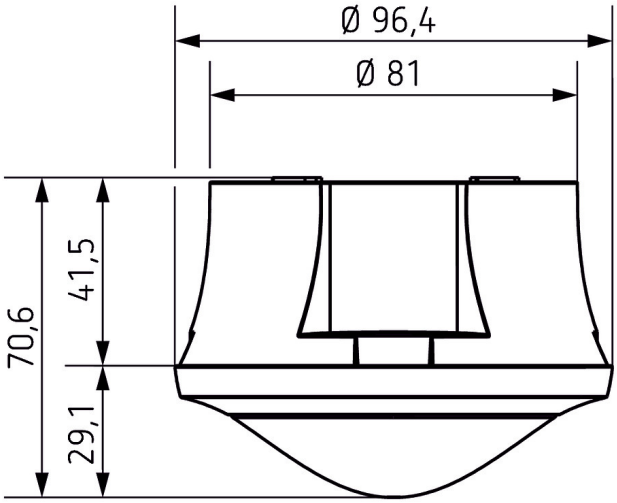

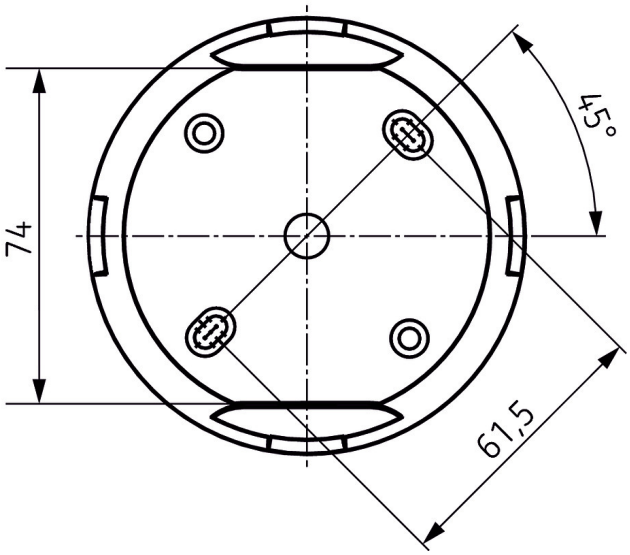

Accessori

theSenda P
Codice articolo: 9070910



theSenda S
Codice articolo: 9070911



theSenda B
Codice articolo: 9070985



QuickSafe griglia protezione sferica
Codice articolo: 9070531

