RAMSES 366/1 top2

Codice articolo: 3660100

Climatizzazione
Cronotermostati

Descrizione del funzionamento

- Cronotermostato digitale per il monitoraggio e la regolazione della temperatura ambiente
- Regolazione 1 zona
- Sensore termico esterno necessario
- ReShape: Alloggiamento in plastica (sezioni superiore e inferiore, cursore) contenente il 93% di materiale riciclato proveniente da rifiuti industriali (PIR - Post Industrial Recycled)
- Programma giornaliero/settimanale
- Programma vacanze in base alla data
- La programmazione viene rappresentata graficamente nel display LCD attraverso una visualizzazione a barre
- Passaggio completamente automatico all'orario estivo/invernale
- Preselezione della commutazione manuale e selettore del modo di funzionamento per: funzionamento automatico, funzionamento comfort, funzionamento a temperatura ridotta, protezione antigelo
- Codifica PIN
- Morsetti con innesto rapido DuoFix
- Guida testuale per l'operatore presente sul display
- Interfaccia per la scheda di memoria OBELISK top2



RAMSES 366/1 top2

Codice articolo: 3660100

Dati tecnici

	RAMSES 366/1 top2
Tensione d'esercizio	230 V AC
Frequenza	50 - 60 Hz
Tipo di collegamento	Morsetti a innesto DuoFix
Tipo di contatto	Contatto di commutazione
Potenza di commutazione	10 A con 250 V AC, cos φ = 1, 2 A con 250 V AC, cos φ = 0,6
Campo di impostazione temperatura	6°C ... 30°C
Base oraria	quarzo
Programma	Programma settimanale, Programma giornaliero, Programma vacanze
Locazioni di memoria	42

	RAMSES 366/1 top2
Ingressi esterni	1
Precisione di riserva con 25 °C	≤ ± 0,25 sec/giorno (quarzo)
Riserva di carica	10 Anni
Autoconsumo	1,3 W
Tipo montaggio	Montaggio su barra DIN
Larghezza	2 moduli
Tipo di protezione	IP 20
Classe di isolamento	II

Schemi di collegamento

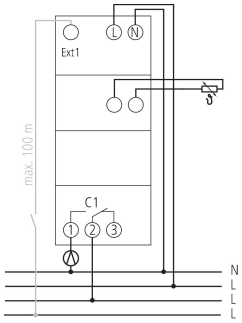

Disegni quotati

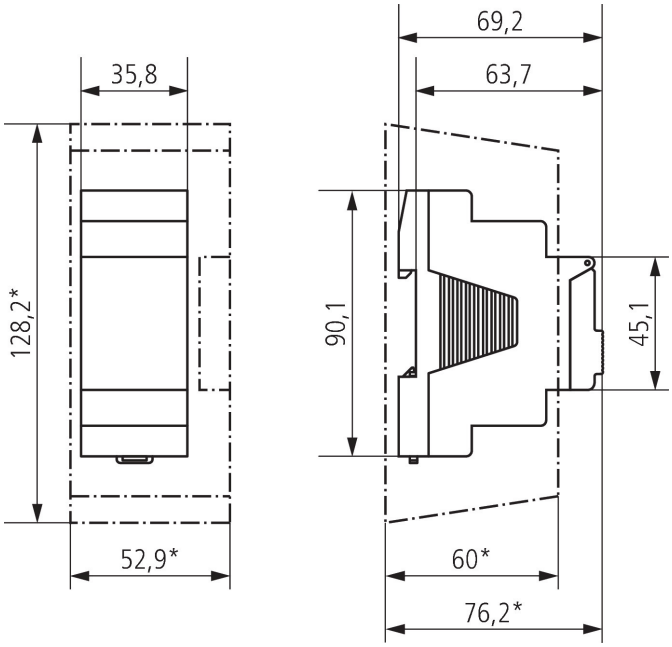

RAMSES 366/1 top2

Codice articolo: 3660100

Accessori

Calotta coprimorsetti 35 mm
Codice articolo: 9070064



Sensore temperatura esterna 1
Codice articolo: 9070191



Sensore temperatura esterna 2
Codice articolo: 9070192



Scheda di memoria OBELISK top2
Codice articolo: 9070404



Adattatore per installazione fronte pannello
Codice articolo: 9070001



Attuatore ALPHA 5 230 V
Codice articolo: 9070441



Attuatore ALPHA 5 24 V
Codice articolo: 9070442

