RM 8 I KNX

Codice articolo: 4940215

KNX
Attuatori guida DIN e gateway

Descrizione del funzionamento

- Attuatore di commutazione carico C a 8 canali FIX2
- Con rilevamento della corrente
- Per carichi di lampade maggiori
- Indicazione stato di commutazione con LED per ogni canale
- Comando manuale sull'apparecchio (anche senza tensione bus)
- Proprietà regolabili: ad es. commutazione, commutazione ritardata, funzione ad impulso
- Collegamenti, tipo di contatto (di apertura/chiusura) e partecipazione a comandi centrali come ON permanente, OFF permanente, inserimento centralizzato e memorizzazione/richiamo scena
- Funzioni di commutazione: ad es. ON/OFF, impulso, ritardo ON/OFF, luci scale con preavviso
- Collegamenti logici: ad es. bloccaggio, AND, sbloccaggio, OR

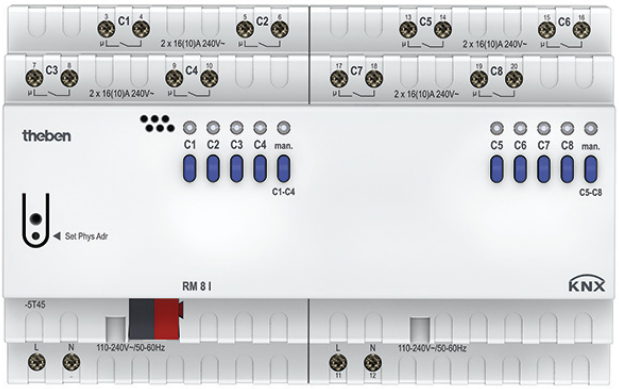

Dati tecnici

	RM 8 I KNX
Tensione d'esercizio KNX	Tensione Bus, ≤4 mA
Tensione d'esercizio	110 V AC - 240 V AC, 50 Hz - 60 Hz
Frequenza	50 - 60 Hz
Autoconsumo	~2,4 W
Tipo montaggio	Montaggio su barra DIN
Larghezza	8 moduli
Tipo di collegamento	Morsetti a vite | Collegamento bus: morsetto Bus KNX
Sezione massima del cavo	Piene: da 0,5 mm² (Ø 0,8) a 6 mm² | Cavetto con manicotto: da 0,5 mm² a 4 mm²
Numero canali	8
Tipo di contatto	Chiusura, 16 A, 10 A
Ampiezza di apertura	< 3 mm
Potenza di commutazone max	3680 W
Carico capacitivo	200 µF
Carico max lampade a incand./ alogene	2600 W
Carico lampade fluorescenti (alimentatore convenzionale) compensate in parallelo	2000 W (200 µF)

	RM 8 I KNX
Carico lampade fluorescenti (alimentatore elettronico)	1650 W
Lampade a risparmio energetico	410 W
Lampada LED < 2 W	75 W
Lampada LED 2-8 W	850 W
Lampada LED > 8 W	850 W
Corrente di inserzione	max. 1500 A / 200 µs
Tensione uscita	240 V AC
Uscita di commutazione	A potenziale zero
Commutazione di differenti fasi	Possibile
Adatto per SELV	Sì, se tutti i canali SELV si attivano
Precisione misurazione di corrente	I > 1 A: ± 8 % di valore misurato; I < 1 A: ± 100 mA; valore più basso misurabile: 150 mA
Carico C	√
Modello	Modulo FIX2
Temperatura ambiente d'esercizio	-5°C ... 45°C
Tipo di protezione	IP 20
Classe di isolamento	II secondo EN 60 669

RM 8 I KNX

Codice articolo: 4940215

Schemi di collegamento

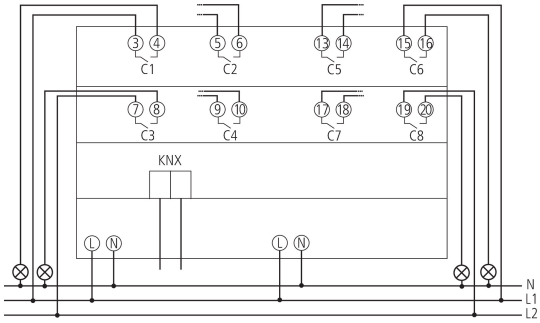

Disegni quotati

