TA 8.1 KNX

Codice articolo: 4969278

KNX
KNX Secure

Descrizione del funzionamento

- Interfacce tasti con ingresso binario/uscita binaria
- Interfaccia tasti con 8 uscite, KNX Data Secure
- Collegamento cavi 10 poli
- Assegnazione libera delle funzioni: interruttore/tasto, regolazione della luminosità, veneziane, trasmettitore di valore, sequenze, misurazione della temperatura, controllo a LED
- 2 ingressi NTC per rilevare la temperatura effettiva -5 °C ... +100 °C
- Installazione possibile con tasti/interruttori convenzionali in scatole ad incasso
- Controllo flessibile del LED, grazie ad una maggiore corrente di uscita di 3 mA, è possibile controllare i LED commercialmente Low Current LED
- Ingressi modificabili in uscite
- Identificazione delle coppie di cavi con codice cromatico

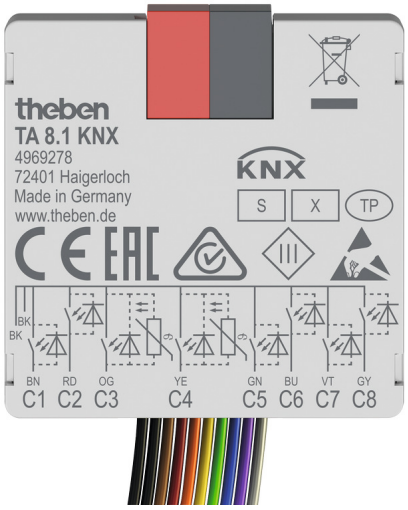

Dati tecnici

	TA 8.1 KNX
Tensione d'esercizio KNX	Busspannung, ≤10 mA
Tipo montaggio	In scatola a incasso
Tipo di collegamento	Morsetto bus KNX
Numero di ingressi	8
Lunghezza della linea max.	30 m
Lunghezza collegamento fili	25 cm

	TA 8.1 KNX
Corrente di contatto	0,5 mA
Reazione in caso di ripristino Bus	Impostabile
Temperatura ambiente d'esercizio	-5°C ... 45°C
Tipo di protezione	IP 20
Classe di isolamento	III

TA 8.1 KNX

Codice articolo: 4969278

Disegni quotati

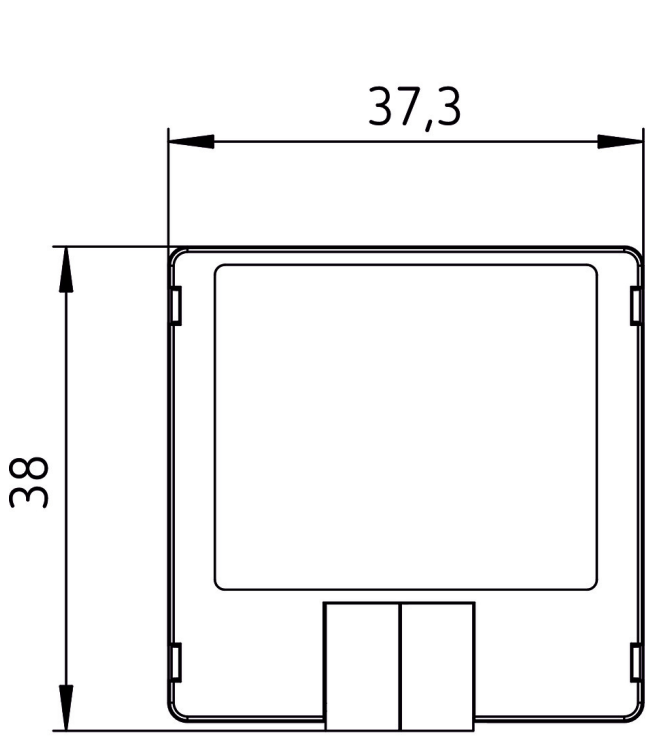

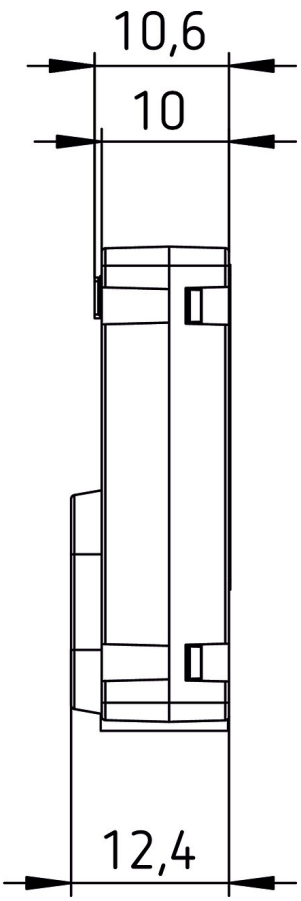

Accessori

Sensore a pavimento
Codice articolo: 9070321



Sensore temperatura RAMSES IP65
Codice articolo: 9070459

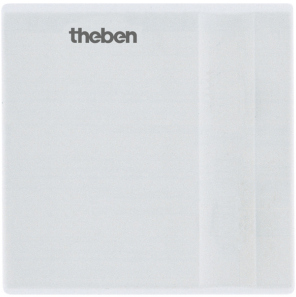

Sensore di temperatura ad incasso
Codice articolo: 9070496

