TR 635 top2

Codice articolo: 6350100

Regolazione del tempo e della luce
Interruttori orari digitali

Descrizione del funzionamento

- Interruttore orario digitale con programma settimanale
- 1 canale
- Guida testuale per l'operatore presente sul display
- Data e ora preimpostate
- Piena funzionalità senza collegamento alla rete
- 84 posizioni di memoria
- Interfaccia per la scheda di memoria OBELISK top2 (programmazione da PC)
- 2. programma di commutazione inseribile
- Copia di programmi
- Salvataggio dei programmi
- Riserva di carica di 10 anni (batteria al litio)
- Tempi di commutazione ON/OFF
- Programma a impulsi
- Programma a cicli
- Preselezione della commutazione
- Commutazione permanente ON/OFF
- Funzione timer(max 24 h)
- Contaore di esercizio integrato
- Possibilità di azzeramento
- Funzione di assistenza per il monitoraggio di intervalli di assistenza
- Programma vacanze
- 2 programmi casuali
- Illuminazione del display (disinseribile)
- Codifi PIN
- Commutazione automatica orario estivo/invernale
- Disattivabile
- Regole di commutazione per Europa, USA e altri paesi già salvate
- Regola di commutazione personalizzata o commutazione a data fissa selezionabile



Dati tecnici

	TR 635 top2
Tensione d'esercizio	230 - 240 V AC
Frequenza	50 - 60 Hz
Tipo montaggio	Montaggio su pannello/parete
Tipo di contatto	Contatto di commutazione
Uscita di commutazione	Indipendentemente dalle fasi
Ampiezza di apertura	< 3 mm (µ)
Programma	Programma settimanale
Funzioni dei programmi	ON-OFF, Impulso, Ciclo
Numero canali	1

	TR 635 top2
Locazioni di memoria	84
Riserva di carica	10 Anni
Potenza di commutazione a 250 V AC, cos φ = 1	16 A
Potenza di commutazione a 250 V AC, cos φ = 0,6	10 A
Carico max lampade a incand./ alogene	2300 W
Lampade a risparmio energetico	90 W

TR 635 top2

Codice articolo: 6350100

Dati tecnici

	TR 635 top2
Lampada LED < 2 W	20 W
Lampada LED 2-8 W	50 W
Carico lampade fluorescenti (alimentatori con perdite ridotte) non compensate	1000 VA
Carico lampade fluorescenti (alimentatori con perdite ridotte) compensate in serie	1000 VA
Carico lampade fluorescenti (alimentatori con perdite ridotte) compensate in parallelo	400 VA 42 µF
Tempo di commutazione più breve	1 s
Precisione di riserva con 25 °C	≤ ± 0,5 sec/giorno (quarzo) con 25 °C

	TR 635 top2
Base oraria	quarzo
Autoconsumo	~0,9 W
Scheda di memoria in dotazione	No
Tipo di collegamento	Morsetti a vite
Indicazione	LCD-Anzeige mit Textzeile
Elementi di comando	4 tasti, 1 tasto reset
Materiale del contenitore e di isolamento	Termoplastica resistente alle alte temperature e autoestinguente
Tipo di protezione	IP 20
Classe di isolamento	II secondo EN 60 730-1
Temperatura ambiente d'esercizio	-30°C ... 55°C
Predeccessor	6350002, TR 635 top

Schemi di collegamento

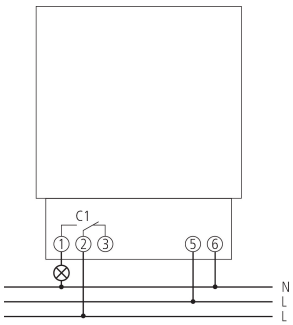

TR 635 top2

Codice articolo: 6350100

Disegni quotati

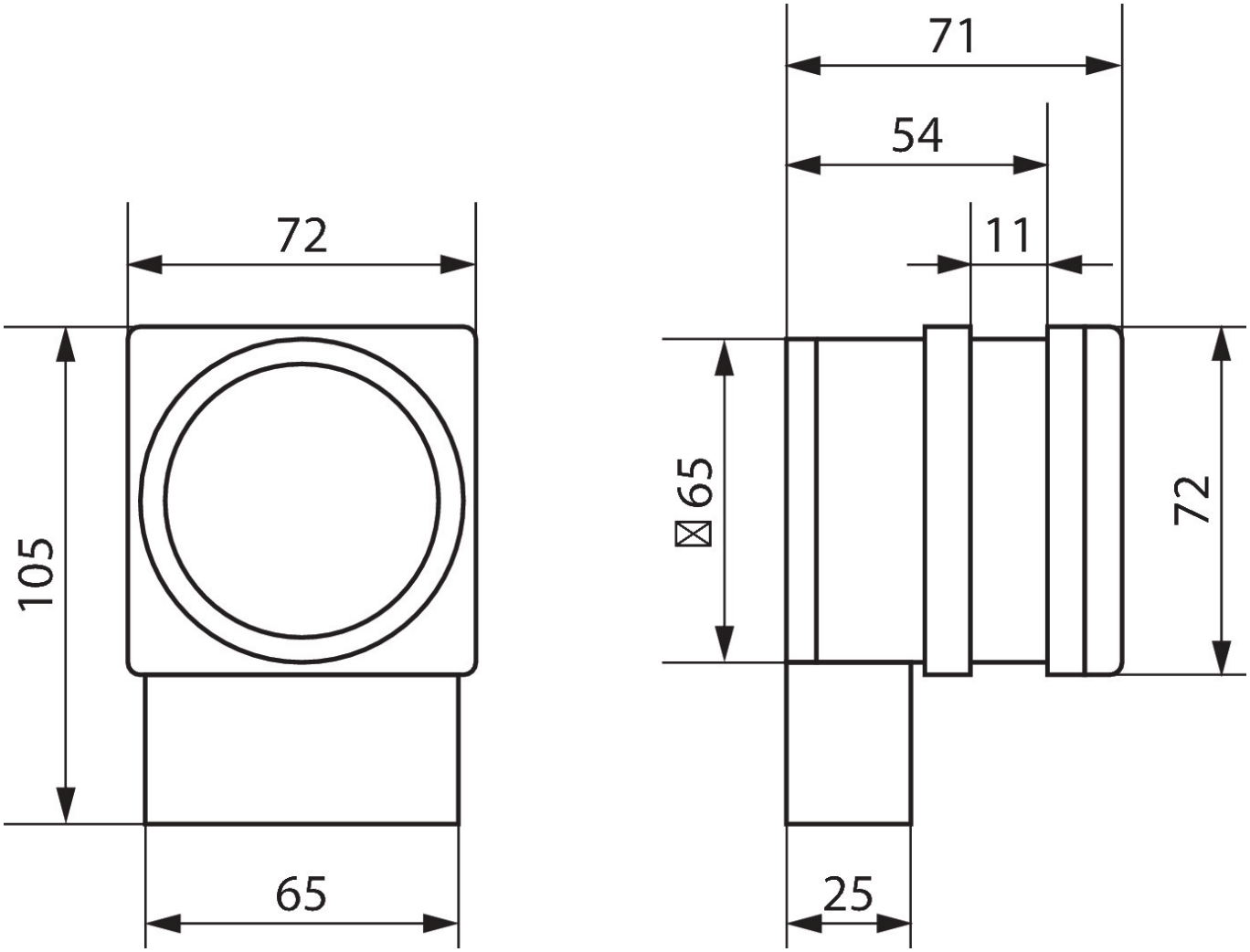

Accessori

Adattatore per fissaggio su barra DIN
Codice articolo: 9070071



Set di programmazione OBELISK top2/3
Codice articolo: 9070409



Scheda di memoria OBELISK top2
Codice articolo: 9070404

